ペイロード着脱アダプタ for DJI

UAVino_PY01_001_ver04　2015.2.28

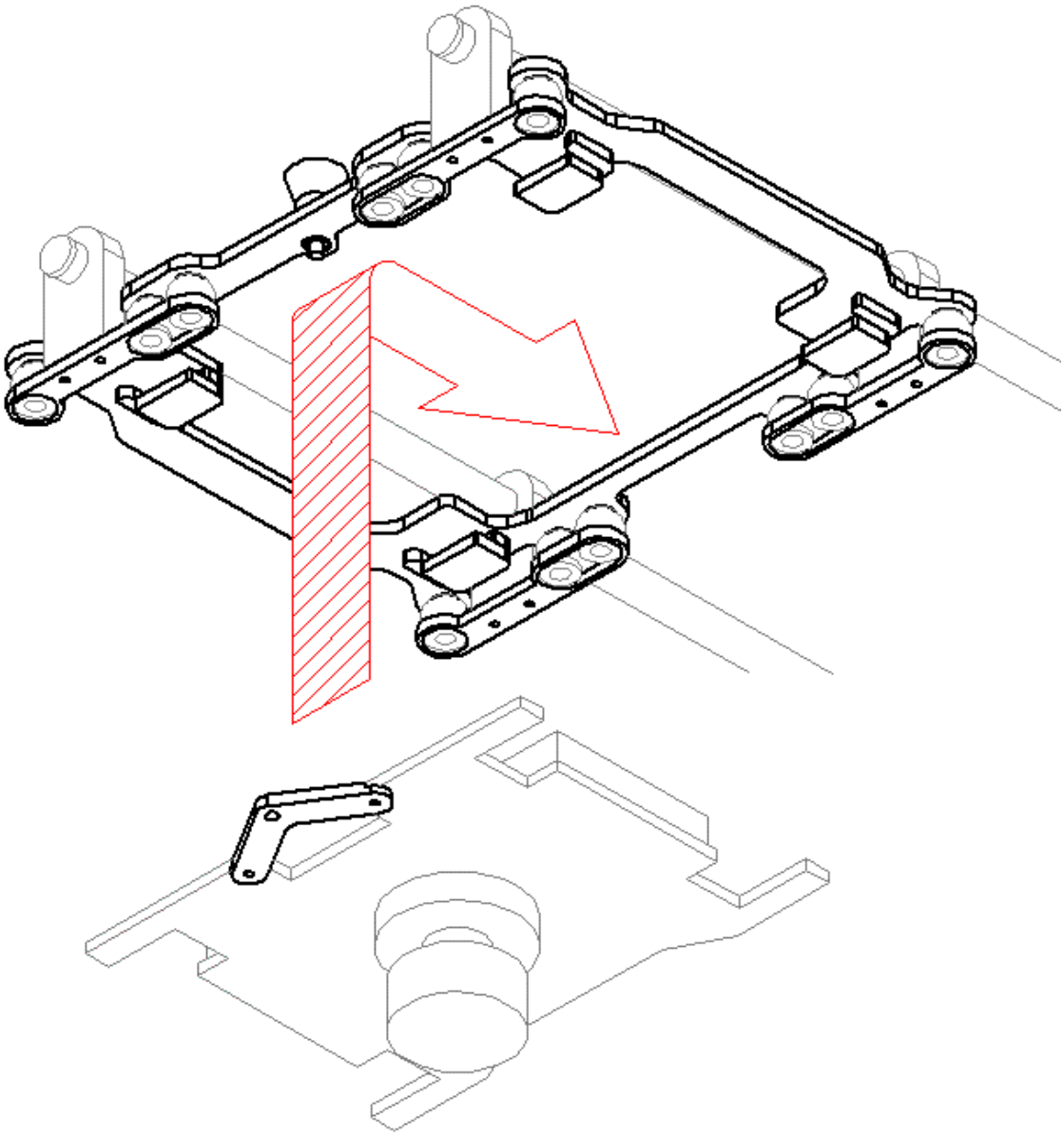

UAVino
lots of Modules for UAVs

FROM SKY

mail fromsky@ny.thn.ne.jp
web http://web.thn.jp/fromsky
address 4-4-11minamisurugadai
FujiedaCity Shizuoka JAPAN

商品名
　ペイロード着脱アダプタ for DJI

品番
　UAVino_PY01_001_ver04

説明
　本製品は、DJI製のドローン(S1000,S800)へ、DJI製のジンバルユニット(Z15等)または汎用プレートを、
　ワンタッチで着脱するためのアダプタです。

ご使用方法
　内容物一覧表にて、梱包部品に不足が無いかご確認下さい。
　防振ゴム、固定ネジ等は、純正品を流用するため付属していません。
　組み立て方　のページを良く見て組み立てて下さい。
　使用方法　のページを良く見てご使用下さい。

設計条件

搭載物重量	30	N	Z15ジンバル + 一眼レフを想定
加速度	10	G	落下に近いハードランディングを想定
荷重	300	N	搭載物×加速度
アルミ強度	200	Mpa	5052アルミニウム耐力
POM強度	36	Mpa	ポリアセタール引っ張り強度×0.6
曲げ安全率	4		メインフレーム中央部の曲げ強度に対して
せん断安全率	20		POMくわえ部のネジ抜け強度に対して
主要寸法	217*180	mm	
Assy重量	141	g	メインプレートAssyに関して
荷重試験	実施済み		

希望小売価格
　38,000円

内容物一覧表

UAVino_PY01_001_ver04 2015.2.28

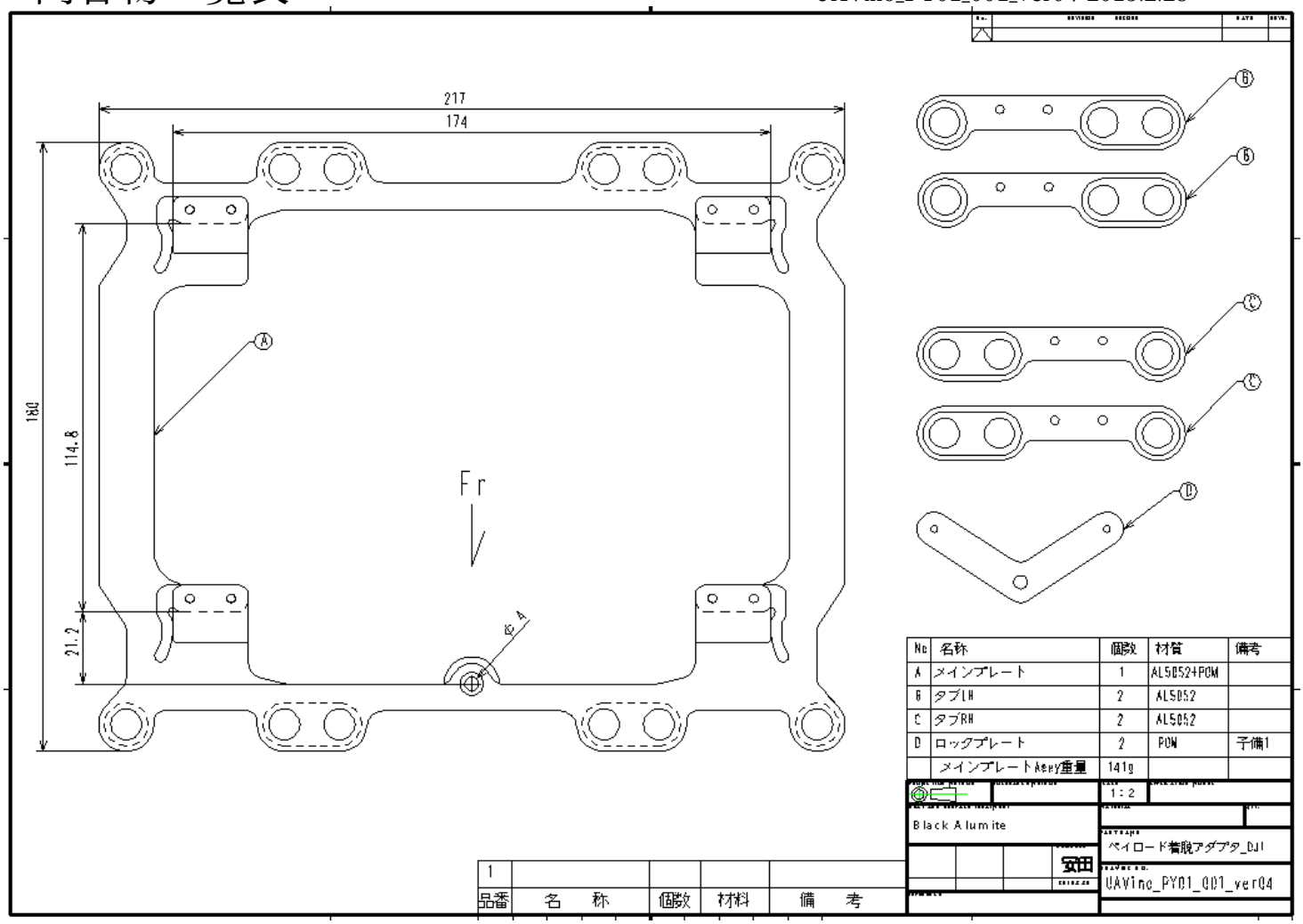

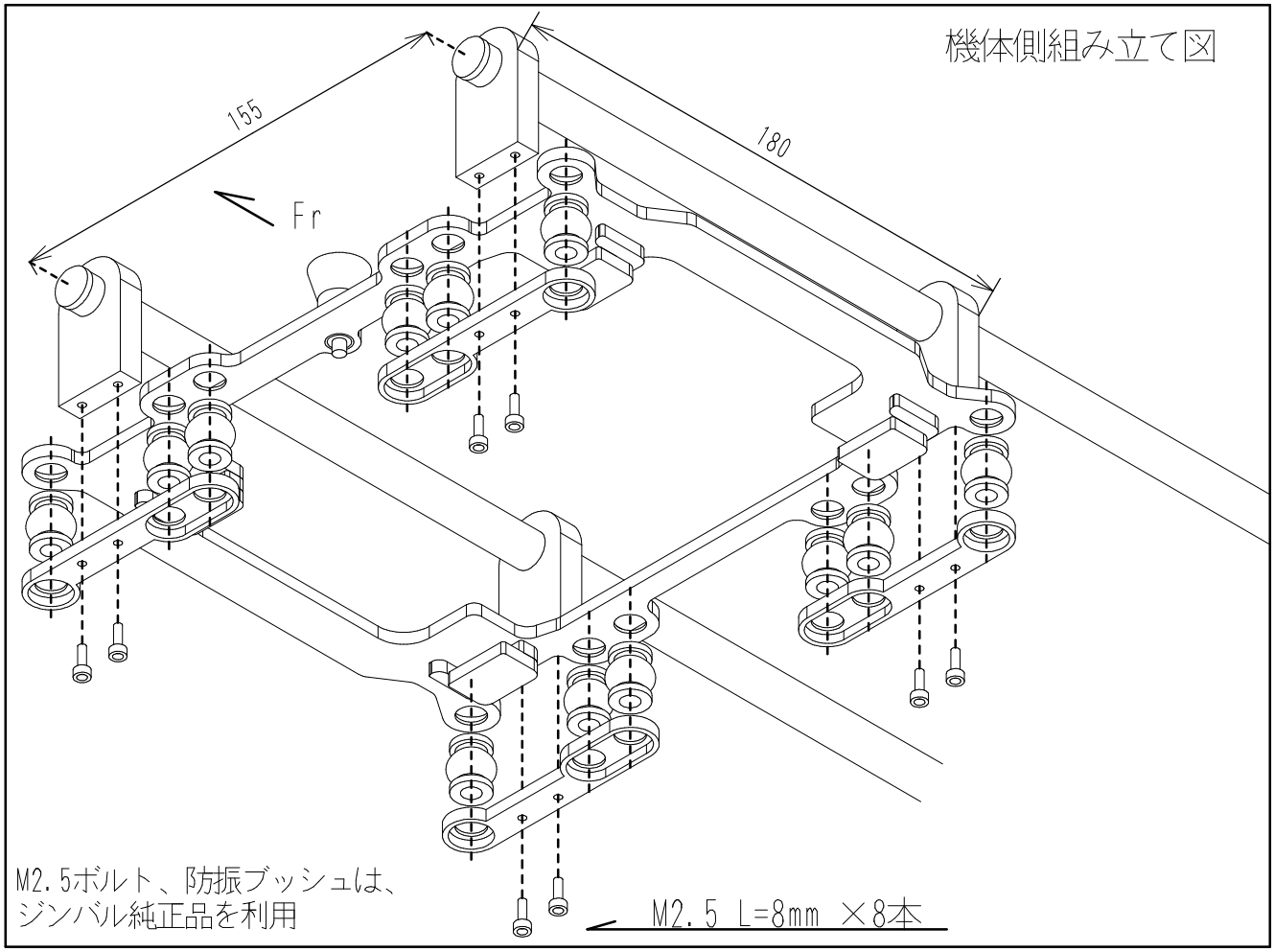
機体側組み立て図
155
180
Fr
M2.5ボルト、防振ブッシュは、
ジンバル純正品を利用
M2.5 L=8mm ×8本

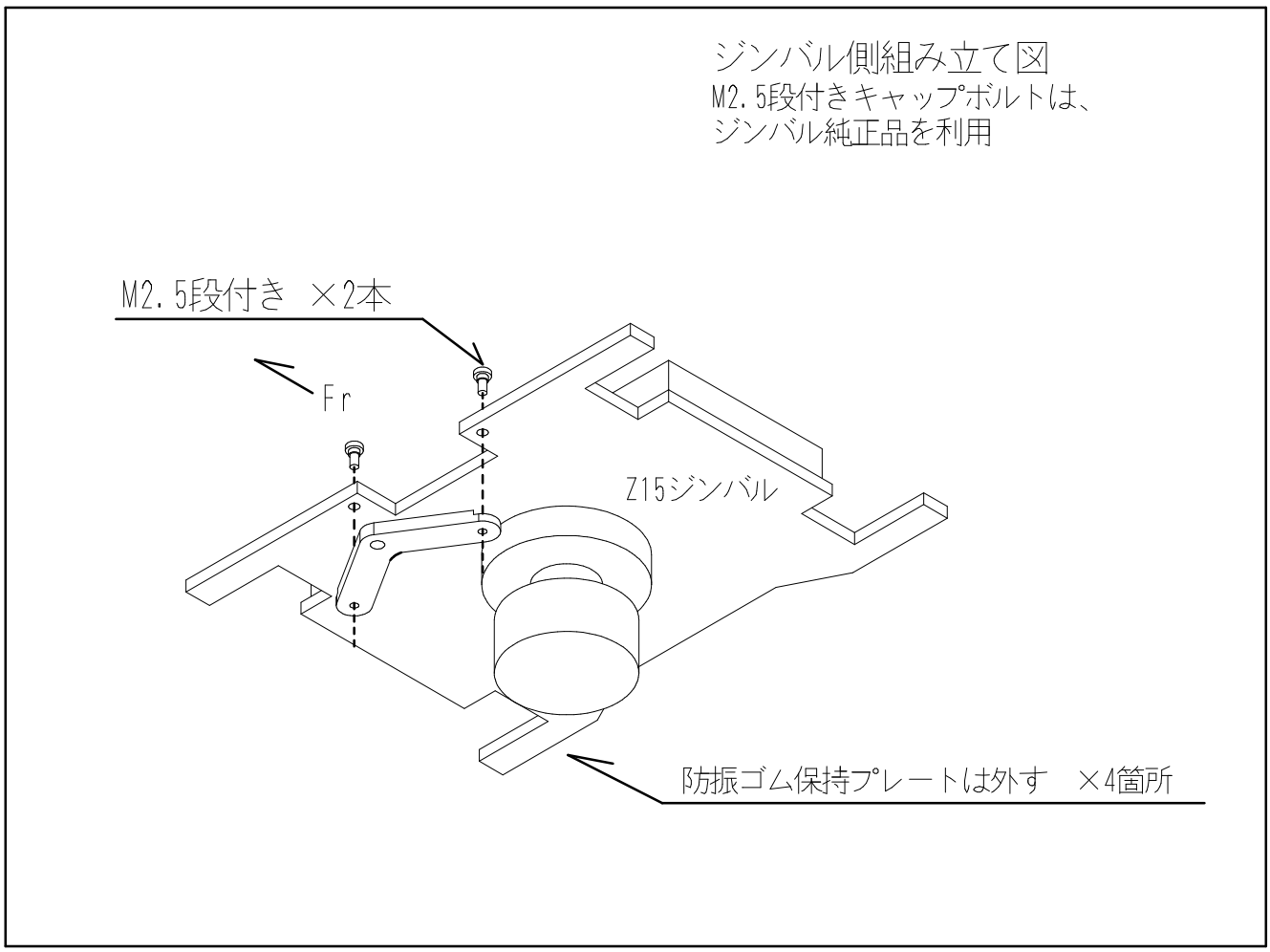
ジンバル側組み立て図
M2.5段付きキャップボルトは、
ジンバル純正品を利用
M2.5段付き ×2本
Fr
Z15ジンバル
防振ゴム保持プレートは外す ×4箇所

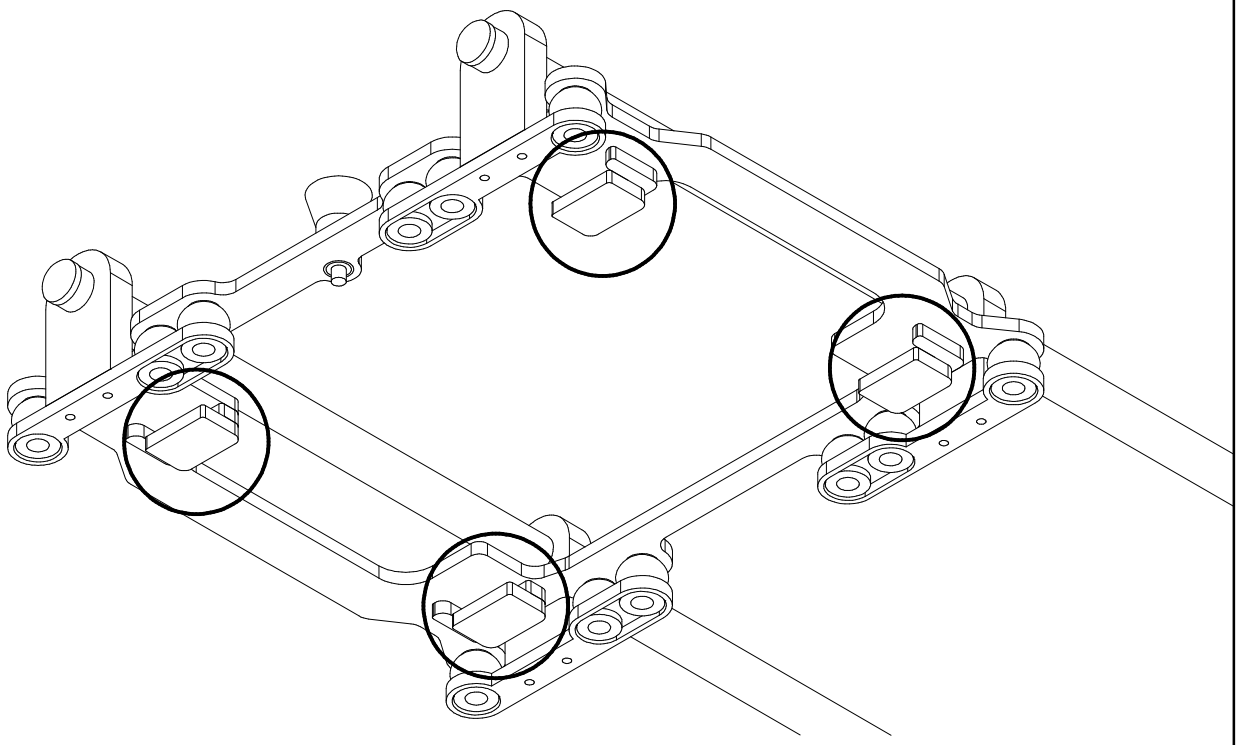

1, ジンバルの側方突出部4本を、上図〇の4箇所に前方からスライドさせ挟み込む

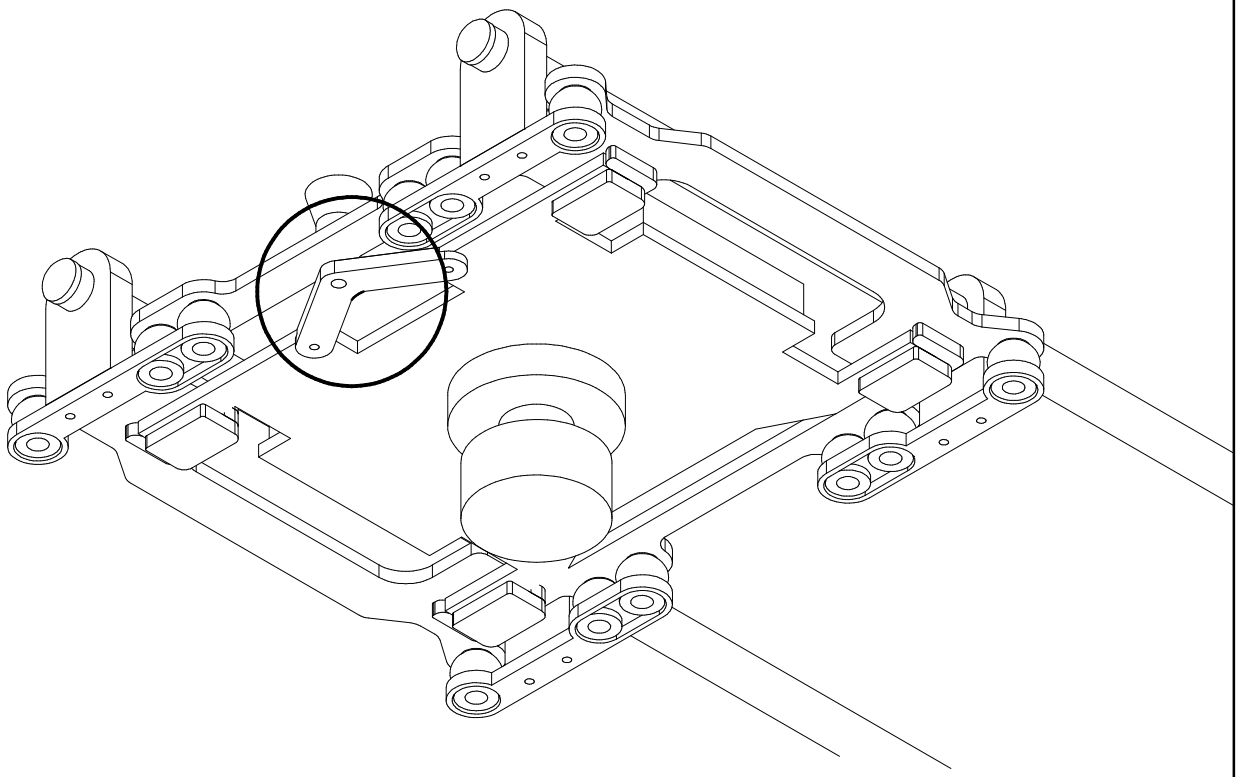

2, ロックピンを降ろし、固定する